Technische Daten/ Technical Data

KLUDI BALANCE
Wannenfüll-und Brause-Armatur
Standmontage für freistehende Wannen
DN 15

Artikel- Nr.:
525900575

Oberfläche:
05 chrom

Artikeltext
Hersteller KLUDI GmbH & Co. KG
Typ: KLUDI BALANCE
Wannenfüll-und Brause-Armatur
Standmontage für freistehende Wannen
Artikel- Nr.: 525900575

Wannenfüll-und Brause-Armatur
Einhebelmischer
Feinbau-Set ohne Unterputz-Rohbau-Set
für Unterputzkörper KLUDI FLEXX.BOXX Art. Nr. 88088
Standmontage für freistehende Wannen
mit Brausehalter
autom. Umstellung: Brause/Wanne
geschlossener Hebel, Metall
Strahlregler M24
eigensicher gegen Rückfließen
Brauseabgang G½
Keramik-Kartusche mit Heißwasserbegrenzung
Durchflussmenge bei 3 bar 22,5 l/min.
fester Auslauf
Handbrause und Brauseschlauch 1250mm

KLUDI FIZZ Handbrause 1 S
mit einer Strahlart
Volumen
mit Kalkschnellreinigung
Siebdichtung

Brauseschlauch
kunststoffummantelt
mit konischen Muttern
verdrehsicher
G½ x G½ x 1250mm

Produktabbildung/ Product picture

Maßzeichnung/ Dimensional drawing

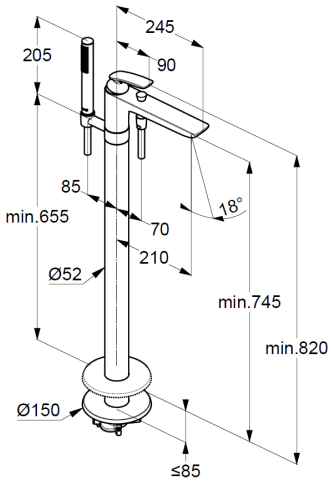

Durchfluss/ Flow rate

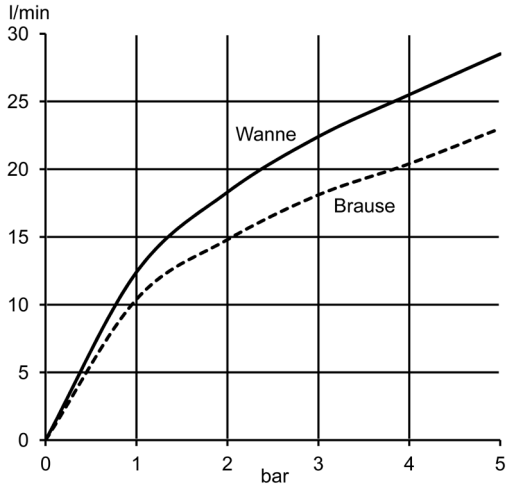

KLUDI
WATER IN PERFECTION