Spare Parts / Ersatzteile / Pièces de recharge / Pezzi di Ricambio / Piezas de requesto / Parte de reposição / Reserveonderdelen / Reservdelar / Reservedeler / Varaosat / Vraosat / Varahlutir / Ανταλλακτικά / Yedek Parçalar / Náhradní díly / Náhradné diely / Nadomestni deli / Резервни части / Запчасти / Części Zapasowe / Piese de schimb/ Rendelhető alkatrészek / Запасні частини / Reservni delovi / Резервни делови / Резервни делови / Atsarginių dalių / Tellitavad varuosad / Rezervju daļu

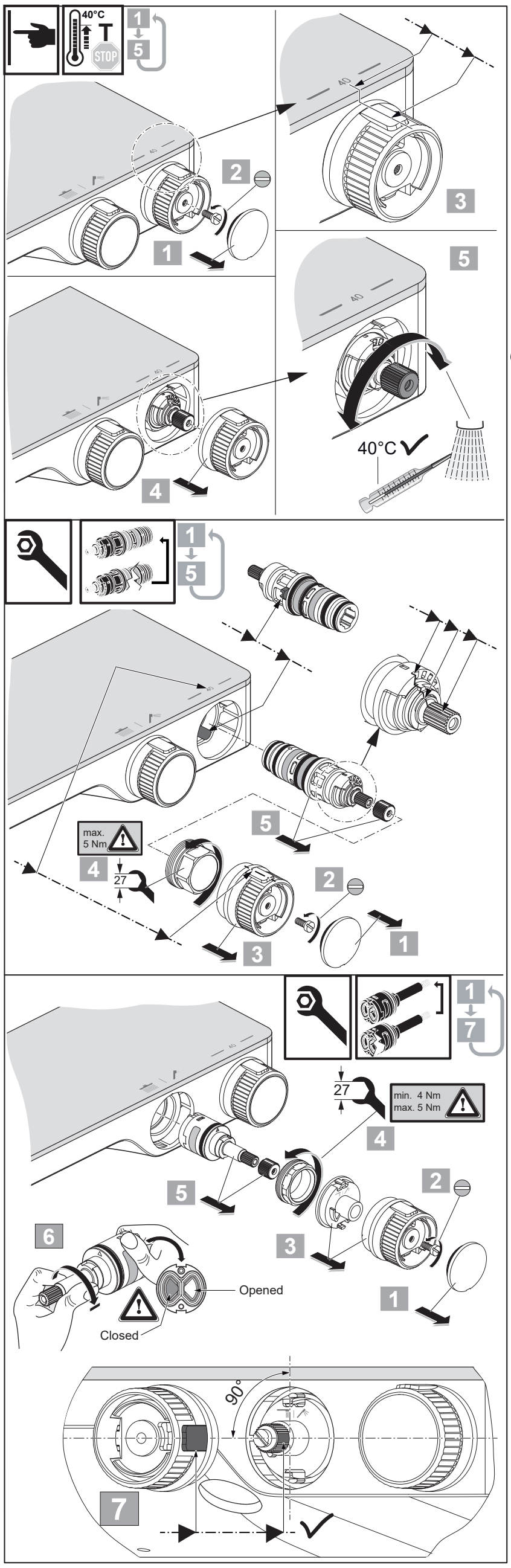

Pos.	Part No.	
1	A 861 556 AA	
2	A 861 557 NU	
3	A 861 558 NU	
4	A 861 559 NU	
5	A 861 374 NU	
6	A 861 560 NU	
7	A 962 857 NU	
8	A 861 367 NU	
9	A 960 071 NU	
10	A 962 595 NU	
11	F 961 128 NU	
12	A 861 561 NU	
13	A 861 377 AA	1100mm

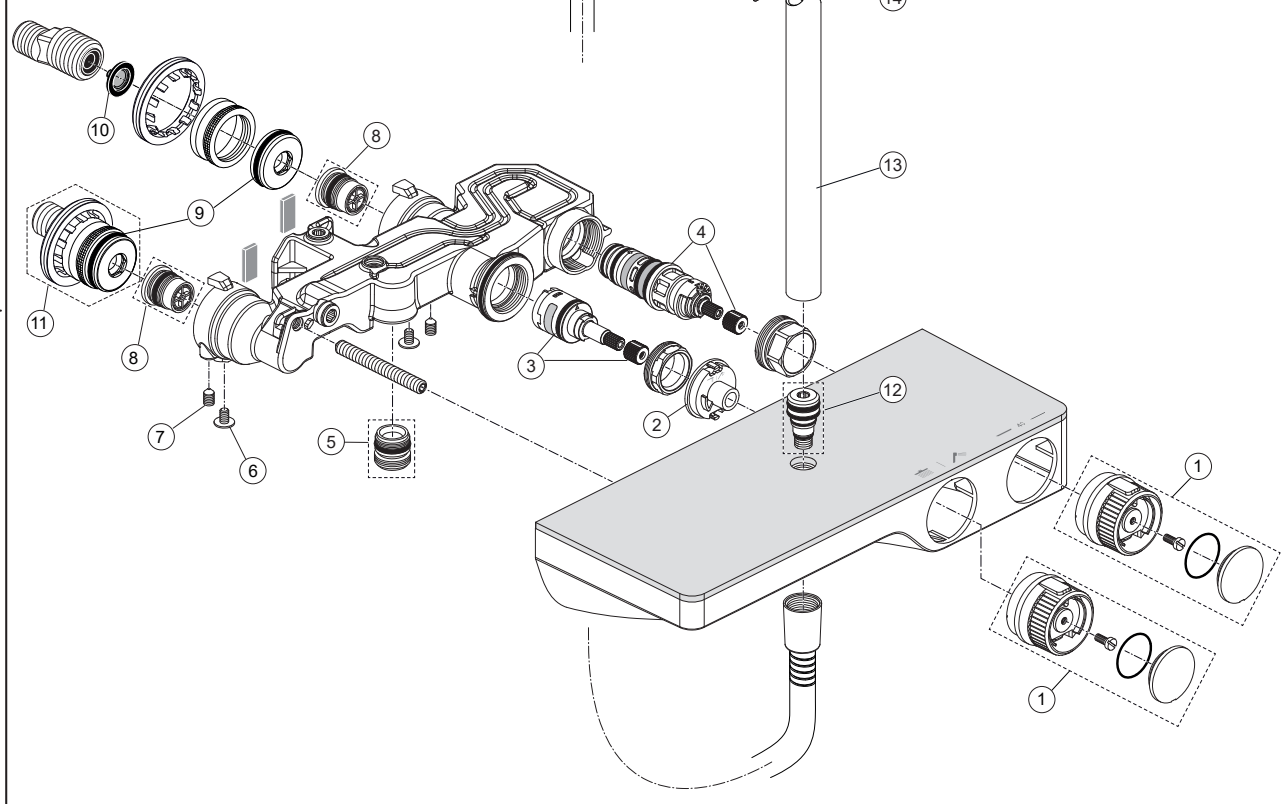

	A 861 330 AA	1000mm
14	B 961 024 AA	
15	B 0384 MY	
16	A 861 562 AA	
17	B 2231 AA	
18	BE 175 AA	

Ideal Standard

CERATHERM S200

A 7331 ..

1024 / A 868 990
Made in Germany

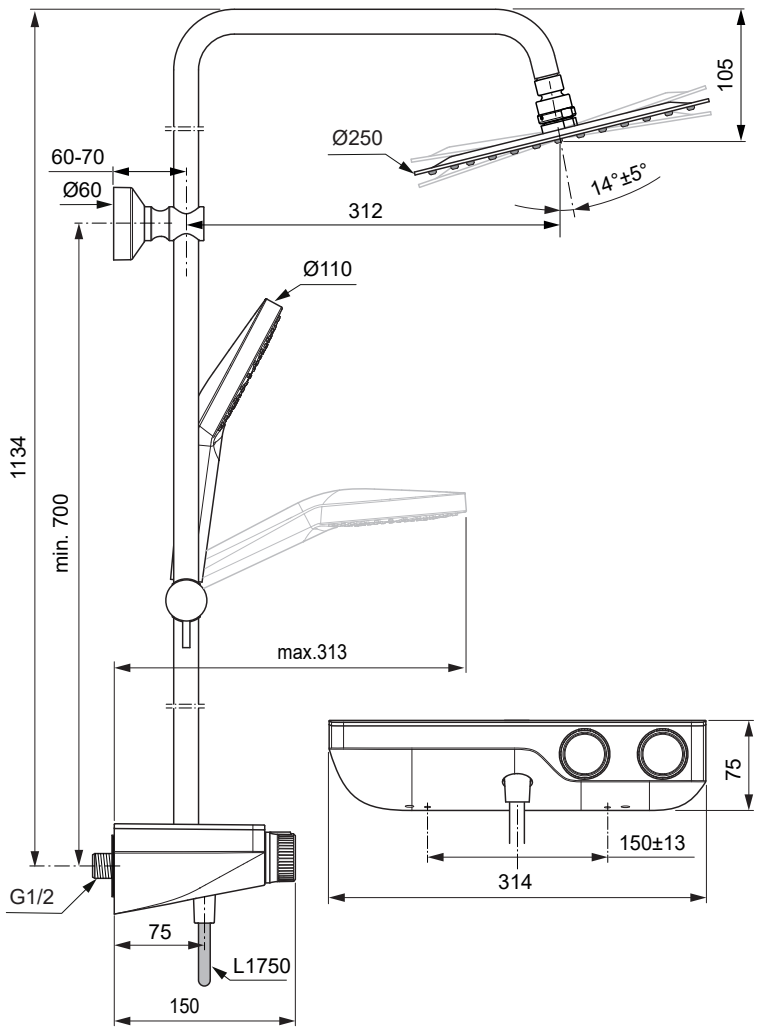

FSC
MIX
Paper
FSC® C149187

22
PAP

Ideal Standard International NV
Corporate Village – Gent Building
Da Vincilaan 2
1935 Zaventem
Belgium

https://www.idealstandard.com

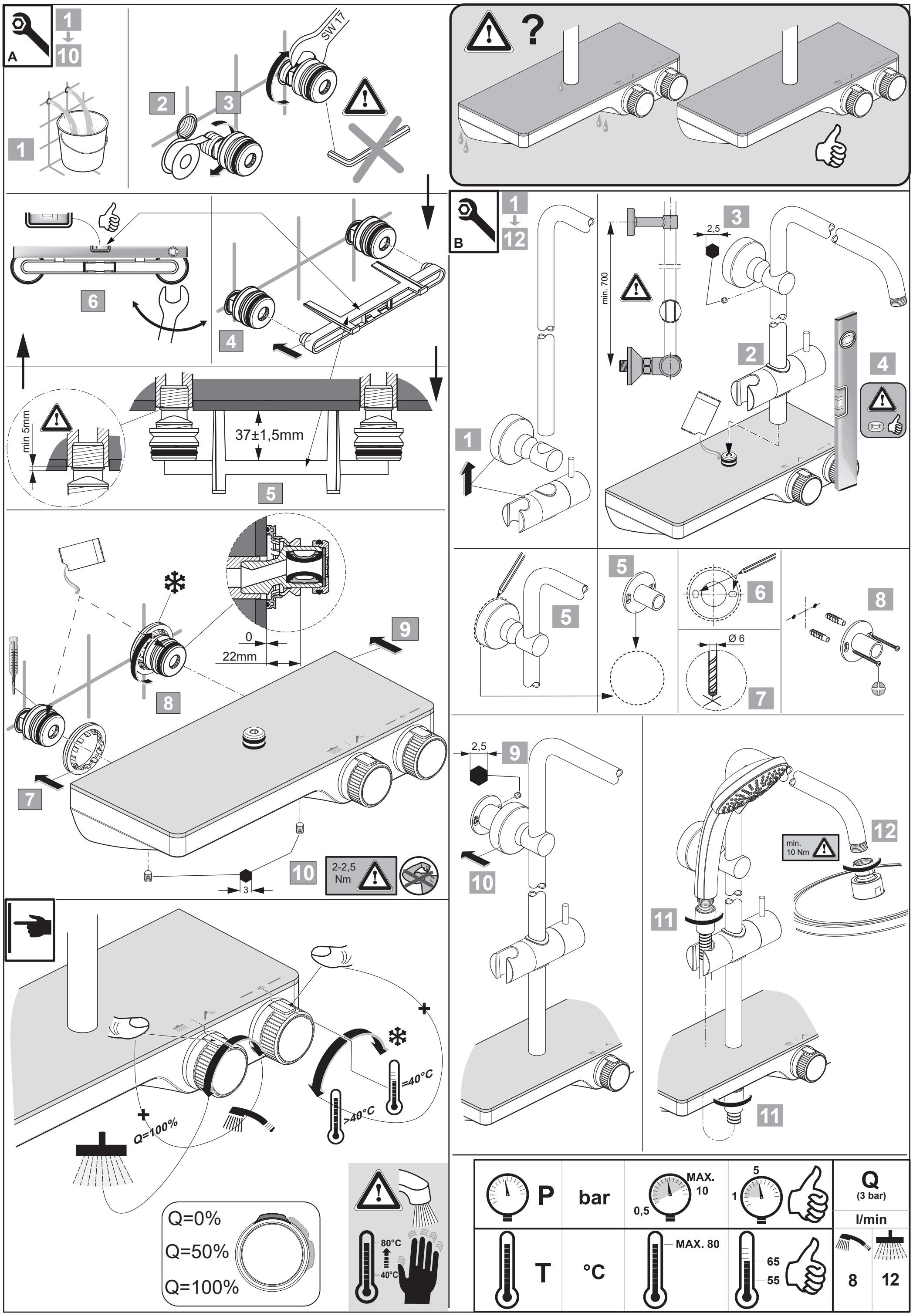
A
1
10
SW 17
2
3
?
6
4
min 5mm
37±1,5mm
5
0
22mm
9
8
7
10
2-2,5
Nm
3
Q=100%
=40°C
>40°C
Q=0%
Q=50%
Q=100%
80°C
40°C
B
1
12
min. 700
2,5
3
2
4
1
5
5
6
Ø 6
7
8
2,5
9
10
min.
10 Nm
12
11
11
P
bar
MAX.
10
0,5
5
1
Q
(3 bar)
l/min
T
°C
MAX. 80
65
55
8
12