Technische Daten/ Technical Data

KLUDI OBJEKTA MIX
Spültisch-Armatur
DN 15

Artikel- Nr.: 325750575

Oberfläche:
05 chrom

Artikeltext
Hersteller KLUDI GmbH & Co. KG
Typ: KLUDI OBJEKTA MIX
Spültisch-Armatur
Artikel- Nr.: 325750575

Spültisch-Armatur
für offene Heißwasserbereiter
Einhebelmischer
1-Loch Montage
geschlossener Hebel, Metall
Strahlregler M24
Keramik-Kartusche mit Heißwasserbegrenzung
Durchflussmenge bei 3 bar 5 l/min.
schwenkbarer Auslauf (360°)
flexible Druckschläuche G⅜ DVGW zugelassen
Schnell-Montagesystem

Produktabbildung/ Product picture

Maßzeichnung/ Dimensional drawing

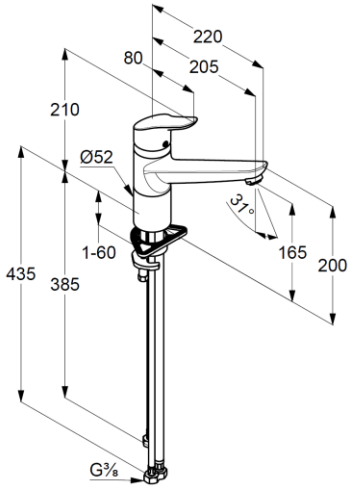
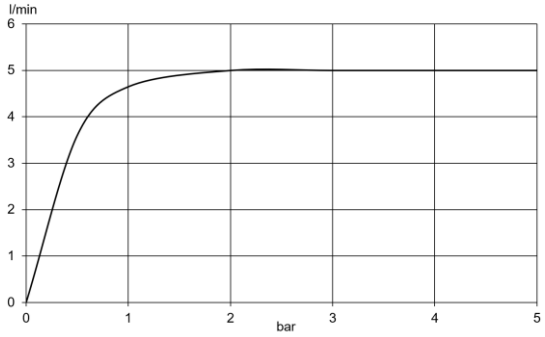
Durchfluss/ Flow rate